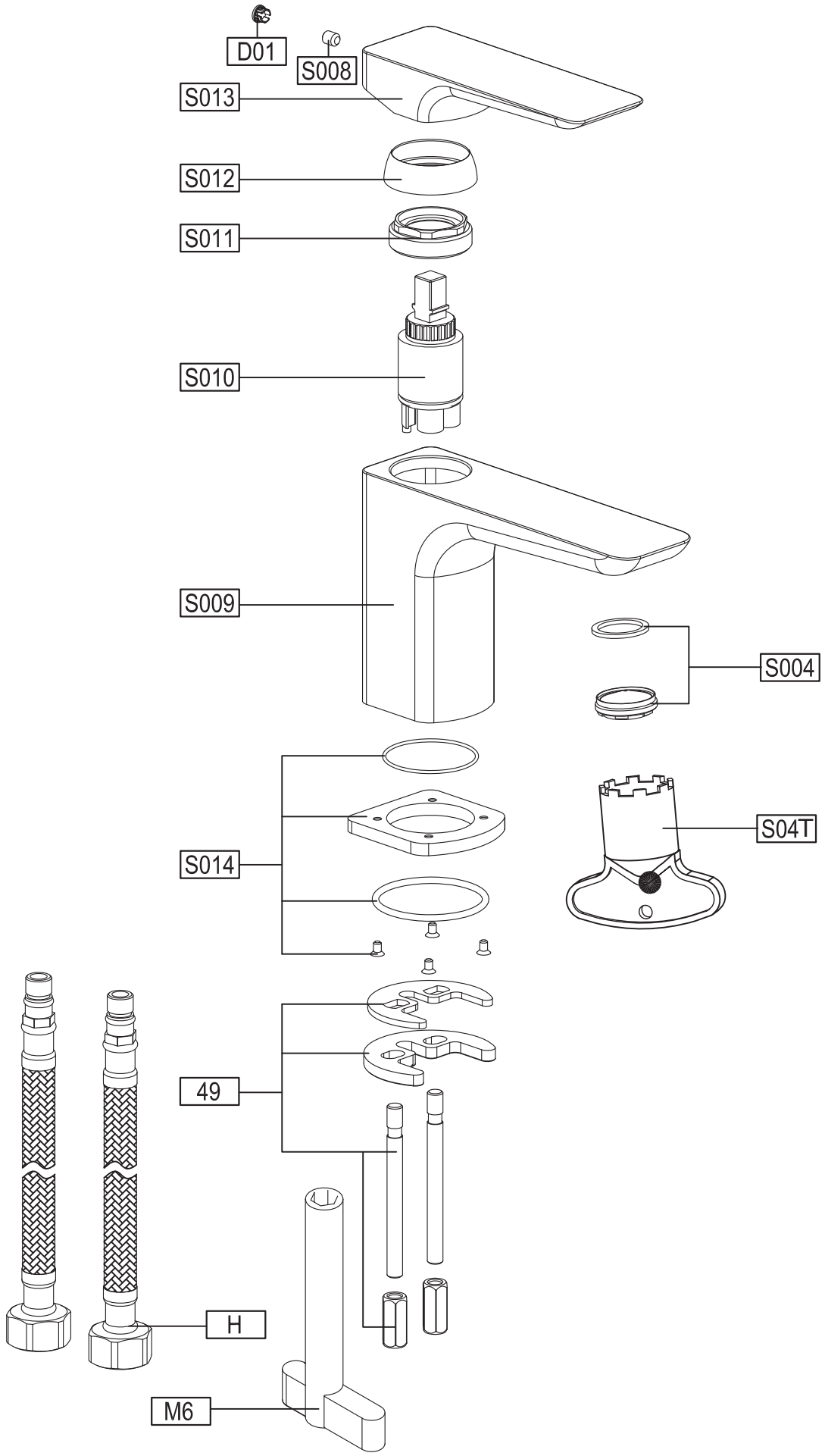
D01
S008
S013
S012
S011
S010
S009
S004
S04T
S014
49
H
M6