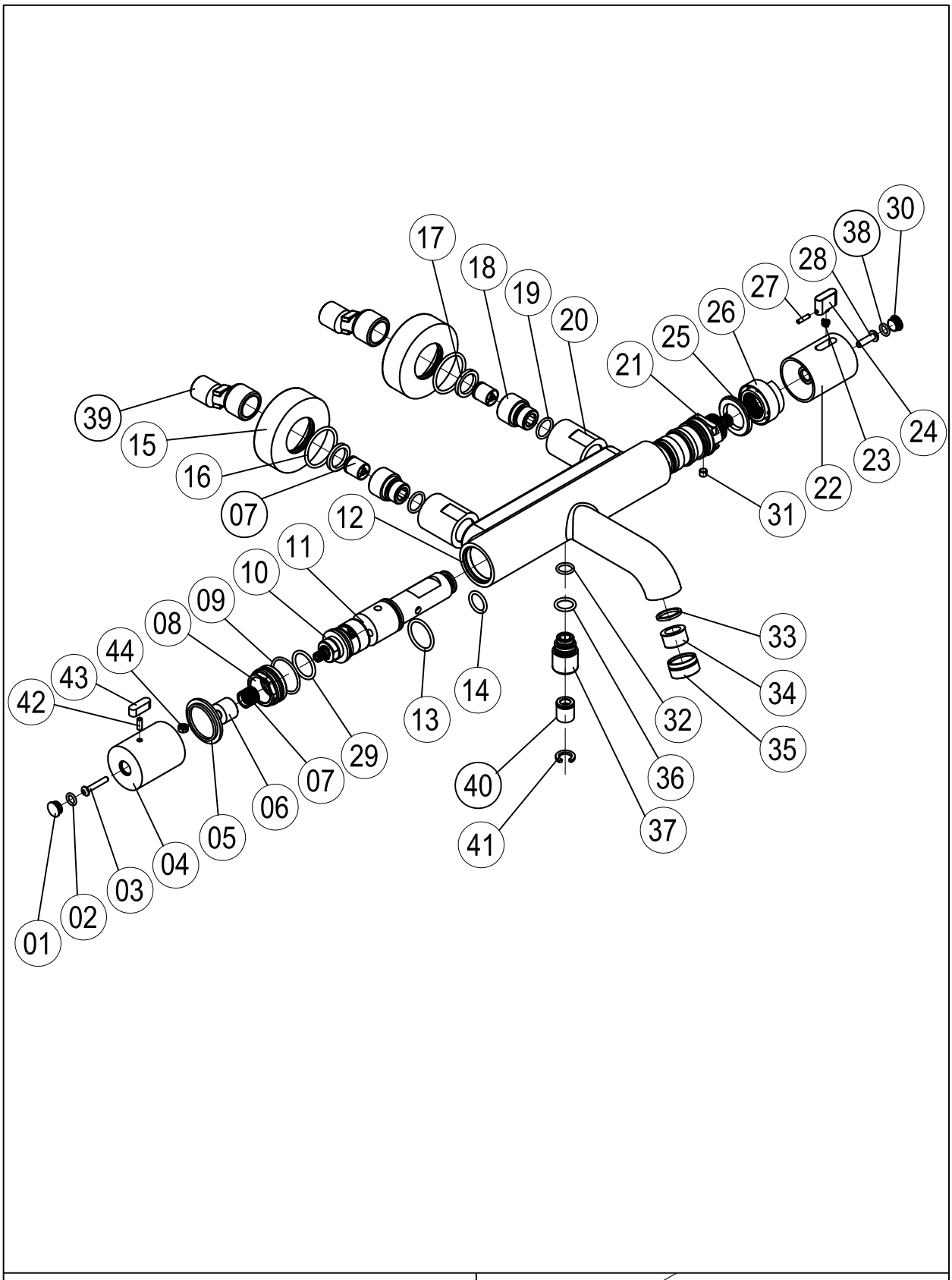
17
18
19
20
21
25
26
27
28
38
30
39
15
16
07
12
11
10
09
08
44
43
42
01
02
03
04
05
06
07
29
13
14
40
41
36
37
32
33
34
35
31
22
23
24

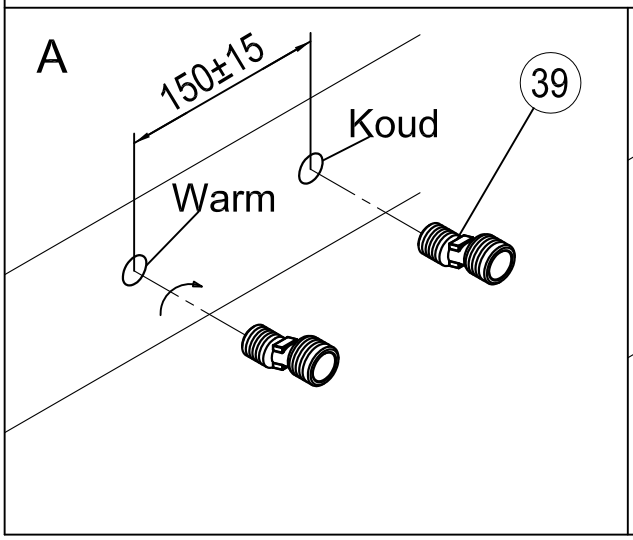
A
150±15
Koud
Warm
39

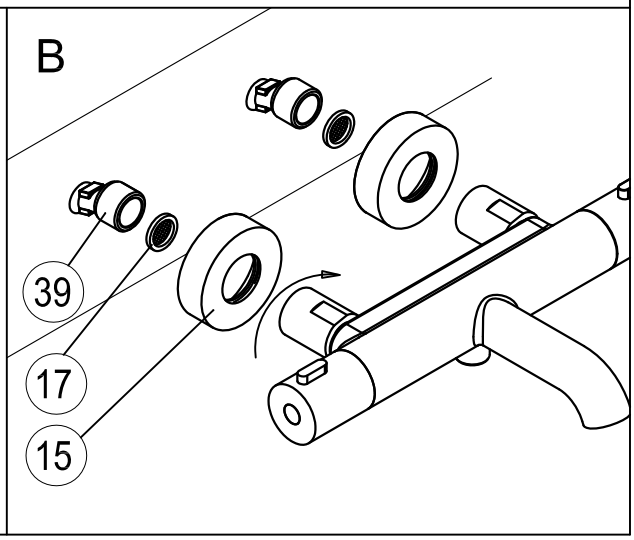
B
39
17
15